ELECTROVANNE

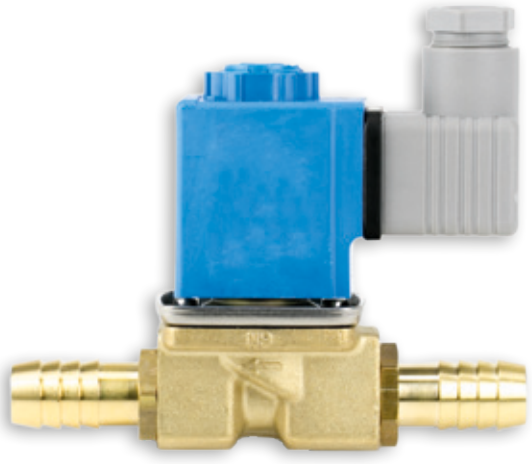

Electrovanne

- Vanne pour eau glycolée
- Température de fonctionnement : maxi +100C
- Bobine rotative sur 360°
- Connecteur d'alimentation : positionnement possible tous les 90°
- Cette électrovanne doit être montée comme indiqué sur le plan

Electrovalve

- Valve for glycoled water
- Operating temperature: maxi +100C
- 360° rotary solenoid
- Power connector: possible positioning every 90°
- This valve has to be mounted as indicated on the drawing

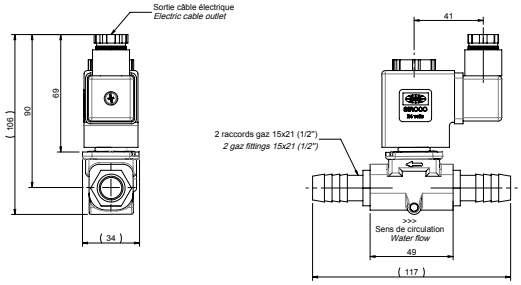

Tension Voltage	Avec raccord pour tuyau With pipe fitting		
	Ø 13 int.	Ø 16 int.	Ø 19 int.
12V	0440 2018	0440 2017	0440 2023
24V	0440 2014	0440 2015	0440 2024

Tension Voltage	Puissance électrique Electrical power	Plage de pression Service pressure range	Pression d'essai maximum Maximal test pressure	Température fluide Fluid temperature
12V/24V	15W	0 - 30 bars	50 bars	+100°C

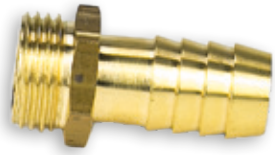

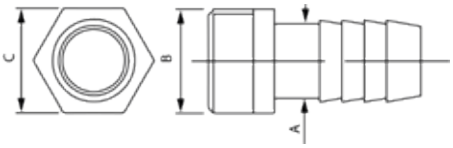

Raccord en Laiton

Brass fitting

Version Version	Ø A mm	Raccord B Connection	C (mm)	Référence Reference
Raccord D15 15/21	16	21	21	0410 0317
Raccord D15 12/17	16	17	17	0410 0322

Electrovanne plastique

- Vanne pour eau glycolée
- Température de fonctionnement : -20°C +100°C
- Pour tuyau, diamètre intérieur Ø16mm
- 1 voie, normalement fermée
- Raccordement fiches 6.35 x 0.8

Plastic electrovalve

- Valve for glycoled water
- Operating temperature: -20°C +100°C
- For pipe, Ø16mm inside diameter
- 1 track, normally closed
- Connection pin 6.35 x 0.8

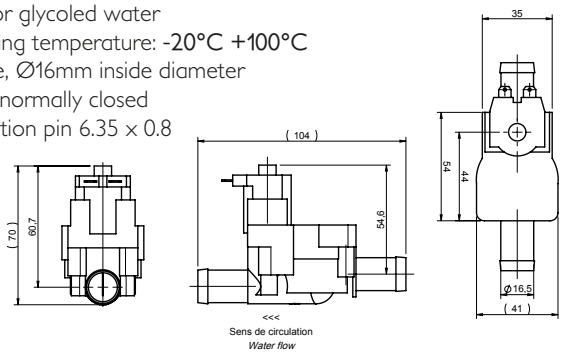

Tension Voltage	Diamètre Diameter	Puissance électrique Electrical power	Poids Weight	Référence Reference
12V	16	5W	0,2kg	0440 2100
24V	16	3W	0,2kg	0440 2101

SIROCO