VENTILATEUR AXIAL BRUSHLESS

0221 0005

0221 0014

0221 0006

Moteur Brushless

- Tension d'alimentation 12V or 24V
- Approbation de sécurité :
- Durée de vie : 70 000 heures à 40°C
- Matière du cadre et hélice : plastique UL 94 VO
- Température de fonctionnement : -20°C +70°C
- Accessoires en option :
  - grille plastique à clipper
  - grille filtre à visser (45 PPI)

Brushless motor

- Voltage: 12V or 24V
- Safety approvals:
- Life expectancy: 70 000 hours at 40°c
- Frame and fan blade material: plastic UL 94 VO
- Operating temperature: -20°C +70°C
- Optional accessories:
  - plastic grid to clip
  - filter grid to screw (45 PPI)

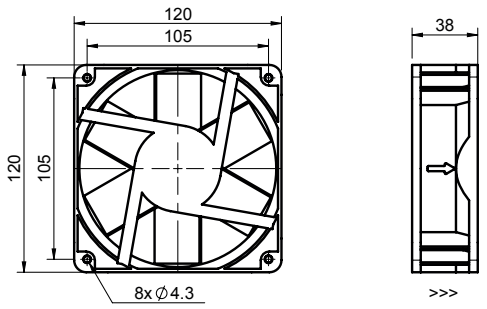

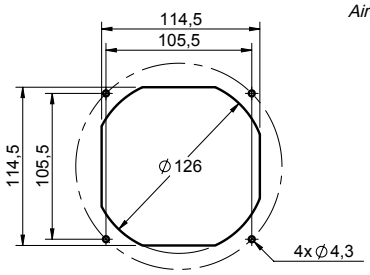

Découpe préconisée
Recommended cut

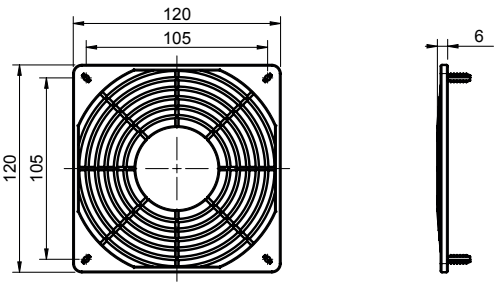

Référence Grille : 0221 0006
Guard Grille Reference

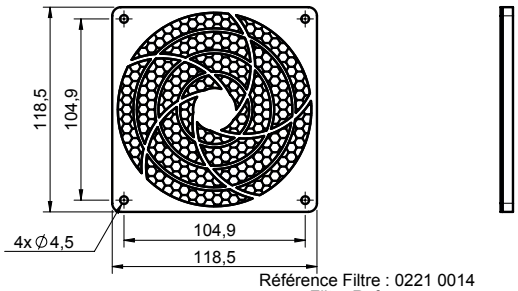

Référence Filtre : 0221 0014
Filter Reference

Type / Type	**Réference** / Reference
Grille filtre / filter grid	0221 0014
Grille plastique / plastic grid	0221 0006

Réference Reference	**Dimension** (mm)	**Tension** Voltage	**Débit d'air** Air flow (m^3/h)	**Courant** Current (A)	**Poids** Weight (kg)	**Vitesse** Speed (RPM)	**Puissance éléctrique** Electrical power
0221 0003	120 x 120 x 38	12 V	200	0,8	0,235	3 200	9 W
0221 0005	120 x 120 x 38	24 V	200	0,4	0,235	3 200	9,6 W

SIROCO